MI N-40 - 4375
Data de Elaboração: 12/07/2023
Revisão: 26/01/2026-02

Manual de Instruções

BOMBA DE MEMBRANA N-40



FAVOR LEIA O MANUAL E MANTENHA EM LUGAR DE FÁCIL ACESSO PARA CONSULTA ANTES DE INSTALAR, MONTAR E OPERAR A MÁQUINA. USE EQUIPAMENTO DE PROTEÇÃO INDIVIDUAL E OBSERVE TODAS AS INFORMAÇÕES DE SEGURANÇA. OPERAR EM DESACORDO COM ESTE MANUAL PODE CAUSAR DANOS AO OPERADOR E TAMBÉM DANIFICAR O PRODUTO.

www.nauber.com

ATENÇÃO!



PRECAUÇÕES CONTRA FOGO E EXPLOSÕES

- Para prevenir contra fogo ou explosões, não trabalhe perto de vapores inflamáveis, tais como combustíveis, querosene e afins.
- Ao trabalhar com produtos inflamáveis, tais como tintas esmaltes, não fume próximo a fim de evitar ignição.



- Verifique se o equipamento está conectado ao fio terra do sistema a fim de evitar choques ou eletricidade estática.
- Nunca pintar Hidrocarbonetos Halogenados (Cloro, Fluor ou Bromo).



- Mantenha sempre o local de trabalho ventilado.
- Não fume na área de trabalho.
- Mantenha a área de trabalho limpa e organizada.



- Mantenha todos os equipamentos de segurança próximos e em local de fácil acesso, tais como extintor de incêndio.
- Quando for trabalhar próximo a locais que contenha vapores e não puder evitar, sempre mantenha a uma distância de no mínimo 6 (seis) metros.

PRECAUÇÕES AO CONTATO COM A PELE



- O contato entre a pele e produto com alta pressão pode causar danos tóxicos e causar sérios problemas. Se isto ocorrer, deve-se procurar ajuda médica imediatamente.
- Não aponte a pistola ou o fluxo de material para pessoas ou animais.



- Mantenha a mão ou qualquer parte do corpo longe do fluxo do material. Por exemplo, nunca tentar parar o fluxo com as mãos.
- Sempre utilizar o produto com o porta bico. Nunca utilizar somente a pistola.
- Tenha cuidado ao limpar e mudar as pontas dos bicos.

Caso haja obstruções no bico durante o trabalho, siga o procedimento de descompressão para desligar a unidade e aliviar a pressão antes de retirar a ponta do bico.



- Ao terminar o trabalho ou parar por instante, sempre desconecte o plug da tomada.
- Antes de ligar o equipamento , verifique se as mangueiras não estão soltas ou danificadas ou se há alguma avaria no equipamento.
- Use o seu equipamento e seus acessórios de acordo com a pressão de placa (PSI)

ATENÇÃO!

CUIDADOS NECESSÁRIOS AO APLICAR LÍQUIDOS QUÍMICOS

- Usar elementos químicos que não são compatíveis com o alumínio pode causar vários danos ao equipamento, pois o mesmo possui inúmeras peças deste material em seu conjunto.
- Não usar tricloroetano, cloreto de metileno, solventes de hidrocabonetos halogenados ou líquidos que contêm solventes.
- Existem vários elementos químicos que reagem com o alumínio. Antes de utilizar no equipamento favor consultar o seu fornecedor.

IMPORTANTE!
AÇOES E CUIDADOS NECESSÁRIOS PARA UTILIZAR O SEU EQUIPAMENTO

- Sempre usar luvas, óculos de proteção e máscara.
- Manter as crianças longe do equipamento na hora do trabalho.
- Armazenar o produto em local apropriado onde não há possibilidades de queda.
- Mantenha atenção máxima no trabalho.
- Nos intervalos de trabalho, não deixe o equipamento ligado ou pressurizado.
- Ao desligar a máquina sempre retire o plug da tomada.
- Nunca opere o equipamento quando estiver cansado ou sob influência de álcool, drogas, etc.
- Não torcer ou dobrar a mangueira no momento do trabalho.
- Não expor a mangueira a alta temperatura ou pressão acima do especificado.
- Não utilize a mangueira para puxar ou erguer o equipamento.

PRECAUÇÕES COM PARTES MÓVEIS

- Sempre manter o máximo de atenção para as partes móveis do equipamento a fim de evitar lesões físicas ou danos graves ao operador.
- Manter as partes móveis do equipamento sempre limpas.
- Antes de desligar o equipamento, verificar se o mesmo está totalmente despressurizado.

PROCEDIMENTOS A SEGUIR EM CASO DE AQUECIMENTO DO EQUIPAMENTO

- Caso o equipamento estiver com temperatura alta nas partes externas, deve-se levar a um profissional especializado. Nunca toque com as mãos as partes quentes a fim de evitar queimaduras graves.
- Ao trabalhar com fluidos tóxicos ou inflamáveis, deve-se tomar todos os cuidados de segurança, pois caso contrário pode causar danos irreversíveis à saúde do operador.
- Armazene os produtos perigosos em recipientes aprovados e elimine-o de acordo com as diretrizes aplicáveis.

NAUBER® MAQUINAS

ATENÇÃO!

REGRAS DE SEGURANÇA GERAIS PARA MOTORES À GASOLINA

- Os motores à gasolina são fabricados de modo a oferecer segurança e confiabilidade, desde que sejam operados de acordo com as instruções. Leia atentamente este manual antes de operar o motor. Não fazer isso pode resultar em ferimentos pessoais graves ou danos ao equipamento.

- Nunca realize o transporte deste equipamento com gasolina no tanque.

- A fim de prevenir contra riscos de incêndio e fornecer ventilação adequada, mantenha o motor a pelo menos 1 metro de distância de prédios e outros equipamentos durante a operação. Jamais deixe objetos inflamáveis próximos ao motor.

- Manter as pessoas que não estiverem operando o equipamento longe da área de operação, pois pode haver a possibilidade de queimaduras causadas por componentes de alta temperatura do motor.

- Aprenda como realizar a parada do motor rapidamente se necessário e entenda a função de cada painel e dispositivo de controle. Nunca permita que alguém opere o motor sem antes ler este manual de instruções.

- A gasolina é extremamente inflamável e explosiva sob certas condições.

- Realize o abastecimento em uma área bem ventilada com o motor desligado. Não fume ou permita chamas ou faíscas durante o reabastecimento ou onde a gasolina é armazenada.

- Atente-se ao nível de gasolina dentro do reservatório. Não encha demais o tanque de combustível. Após o reabastecimento, certifique-se de que a tampa do tanque esteja bem fechada.

- Ao realizar o reabastecimento, tenha cuidado para não derramar combustível. Vapor de combustível ou combustível derramado podem causar incêndio. Caso algum combustível for derramado, certifique-se de que a área esteja seca antes de ligar o motor.

- Jamais ligue o motor em uma área fechada. O escapamento deste equipamento contém monóxido de carbono. A exposição pode causar a perda de consciência e pode levar à morte. O abafador pode chegar a altas temperaturas durante a operação e permanecer quente por algum tempo após desligar o motor. Tenha cuidado para não tocar no abafador enquanto estiver quente. Para evitar queimaduras graves, deixe o motor esfriar antes de realizar o seu transporte ou seu armazenamento em local fechado.

- Jamais utilize este equipamento para borrifar ácido.

- Nunca segure o equipamento pela alça do carrinho ao levantá-lo ou descarregá-lo.

JAMAIS DIRECIONE A PISTOLA PARA QUALQUER PARTE DO SEU CORPO

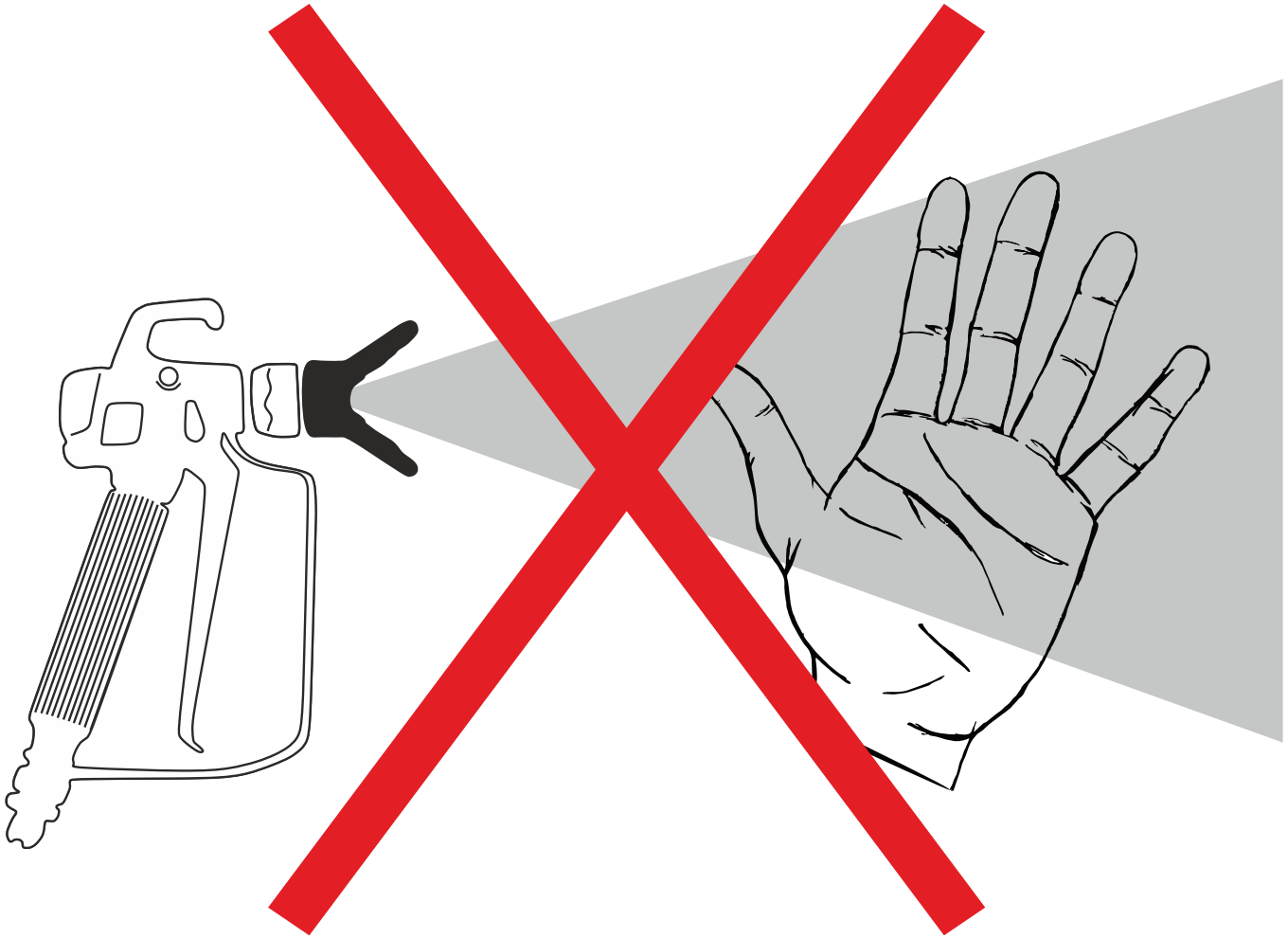

MESMO COM O BICO EM LEQUE, SENDO ÁGUA OU TINTA, A ALTA PRESSÃO EXERCIDA PODERÁ CAUSAR SÉRIOS DANOS AO ENTRAR EM CONTATO COM A PELE.

FICHA TÉCNICA
DADOS OPERACIONAIS

FT N-40 - 4375
Data de elaboração: 14/01/2023
Revisão: 24/01/2026-04

NAUBER® MAQUINAS AIRLESS INDUSTRIAL

BOMBA DE MEMBRANA N-40

Referência 4375



DESCRIÇÃO

Bomba de transferência de fluido com alta capacidade, leve e compacta.
A bomba de membrana N-40 tem dois diafragmas, para que o fluido possa ser bombeado mais facilmente.
Membrana de PTFE de alta qualidade em 142mm de diâmetro, gerando maior volume de saída e prolongando a vida útil do equipamento.
O material de teflon é importado do Japão, tendo melhor qualidade do que de outros fornecedores.
Além de ser anticorrosão e anti-ácido / bases.

CARACTERÍSTICAS

Válvula de ar com bobina dupla.
Regulador de pressão de pintura de alta precisão e regulador de retorno.
Coletor baixo e alto com diâmetro interno ampliado para facilitar a limpeza e inspeção.

INDICAÇÕES DE USO

Indicado para pintura, química, óleo, transferência de fluidos etc.

	ALTURA	COMPRIMENTO	LARGURA
MEDIDAS DA EMBALAGEM	26,2cm	55cm	41cm

DADOS ADICIONAIS	
CAPAC. MÁX. TRANSFERÊNCIA	40 LITROS/MIN.
PRESSÃO DE AR MÁXIMA	7,0 bar
ENTRADA SAÍDA DE MATERIAL	1/2" NPT
ENTRADA DE AR E TAMANHO SAÍDA	1/4" NP
TAMANHO MÁX. GRÃOS	3mm
CONSUMO DE AR	350 LITROS/MIN.
PESO BRUTO	9,40kg
INDICAÇÃO COMPRESSOR	7 bar/10 pés vazão

Montado no BRASIL

CREA-SC Registro 172951-7

ISO 9001:2015

Email atendimento@nauber.com.br
Telefone +55 47 33745969
Web Site www.nauber.com.br

MAPA N-40

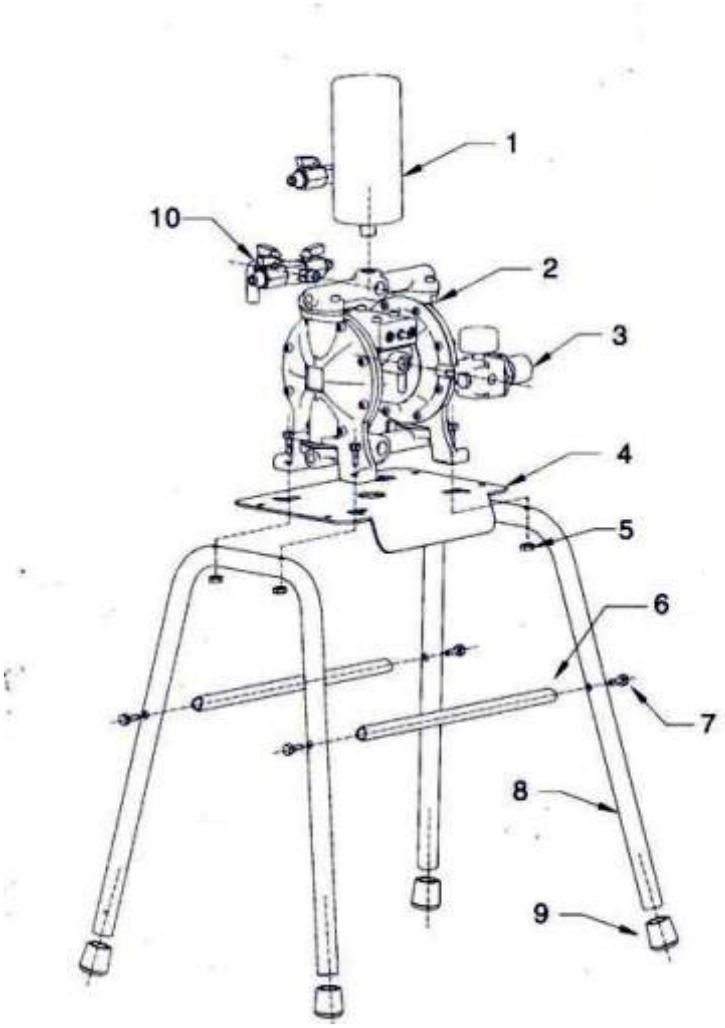

NUM.	DESCRIÇÃO	QUANT.
1	PULMÃO	1
2	BOMBA DE DAFRAGMA	1
3	REGULADORES	1
4	BASE FIXADORA DA BOMBA	1
5	PORCAS	4
6	HASTES DE APOIO	2
7	PARAFUSO	8
8	PERNAS DE APOIO	2
9	PÉS DE APOIO	4
10	JUNTA	1

TERMO DE GARANTIA
Equipamento: BOMBA DE MEMBRANA N-40
Entrega Técnica:Não ( )Sim ( ) Data _____/_____/_____

1) Das Condições de Garantia:

1.1 Ao receber o equipamento é necessário que o comprador verifique suas condições, e seu conjunto de peças, sendo que qualquer reclamação por falta de objetos ou outras avarias só serão aceitas se observadas no momento da entrega, antes da assinatura do canhoto da nota fiscal de compra. Devendo ser comunicada imediatamente a fornecedora.
1.2 O prazo de garantia deste equipamento é de 03 (três) meses por força de lei (garantia legal) + 03 (três) meses de garantia estendida, totalizando 06 (seis) meses de garantia, contados a partir da data de emissão da nota fiscal.
1.3 Pela presente garantia, a fornecedora se compromete em reparar ou substituir peças que apresentem vícios ou defeitos de fabricação, desde que em acordo com as cláusulas estabelecidas neste termo.
1.4 Durante o período de garantia, qualquer manutenção que se faça necessária deverá ser comunicada a fornecedora, e somente poderá ser realizada com autorização desta. Tal descumprimento enseja a perda da garantia.
1.5 A garantia é concedida em caráter exclusivo para que as eventuais manutenções ou reparos sejam efetuados na sede da empresa fornecedora. O procedimento para acionar a garantia se dará através de envio de email de solicitação para o endereço eletrônico assistencia@nauber.com.br, informando o problema ocorrido, com fotos, e aguardar as orientações para envio do equipamento por transportadora até a sede da fornecedora, para realização da assistência.
1.6 A garantia não cobre despesas de frete ou transporte da ferramenta até a Assistência Técnica Autorizada, sendo que os custos serão de responsabilidade do consumidor.
1.7 A garantia das peças substituídas são agrupadas a garantia total, não caracterizando desta forma a prorrogação do período.

2) Resulta em perda da Garantia:

2.1 Defeitos provenientes de mau uso, transporte inadequado, perdas de peças, falta de limpeza do equipamento, ou outras evidencias de fatores provocados por acidente ou por força da natureza, tais como; alagamento, incêndios, queima elétrica, queda, furto, depredação, e afins.
2.2 Se o equipamento for utilizado em rede elétrica fora dos padrões especificados.
2.3 Se for constatado que o equipamento foi violado, ou submetido a intervenções técnicas não autorizadas pela fornecedora, bem como, substituição de peças, alteração do circuito elétrico ou dispositivos de segurança.
2.4 Negligência ou imperícia no uso ou manuseio do equipamento, submetendo-o, a aplicações diversas das recomendadas, ou a trabalho sob excessiva força.

3) A GARANTIA do equipamento cobre DEFEITOS DE FABRICAÇÃO.

4) A GARANTIA do equipamento NÃO COBRE:
lDefeitos provenientes de mau uso;
lTransporte inadequado;
lPerdas de peças;
lFalta de limpeza do equipamento ou manuseio incorreto do material, tal como: Deixar secar/ catalisar material dentro do equipamento ou peças, provocando entupimento do sistema;
lDESGASTE natural de uso, ou seja, peças que realizam contato direto com a abrasividade do material utilizado, tais como: Desgaste em pistão, diafragma, vedações, êmbolos, mangueiras, reparo de pistola e afins.
lSe o equipamento for utilizado em rede elétrica fora dos padrões especificados;
lSe o equipamento for utilizado em rede pneumática fora dos padrões especificados;
lSe for constatado que o equipamento foi violado, ou submetido a intervenções técnicas não autorizadas pela NAUBER MÁQUINAS, bem como, substituição de peças e alteração do circuito elétrico ou dispositivos de segurança;
Negligência ou imperícia no uso ou manuseio do equipamento, submetendo-o, a aplicações diversas das recomendadas, ou a trabalho sob excessiva força.

4.1 Itens Não Cobertos Pela Garantia:
4.1.1 Na ocorrência de necessidade de assistência técnica, não integram a garantia os prejuízos pela paralisação de obra, lucros cessantes, despesas com operadores do equipamento, ou materiais que se deteriorarem pelo não funcionamento do equipamento, bem como, não há cobertura de qualquer dano pessoal ou material ao comprador ou à terceiros.
4.1.2 Não integram a garantia as peças que possuem desgaste de uso, tais como, êmbolos, discos, lixas, e outros que estão relacionados ao tempo de uso e desgaste natural.
4.1.3 Os defeitos de pintura e de funcionamento geral ocasionados por influências externas, intempéries, mau acondicionamento do equipamento, ou a exposição à produtos químicos.
4.1.4 Ruídos e outros fatores que possam surgir por condições anormais de uso.
Qualquer dúvida deverá ser comunicada ao Departamento de Pós-Venda da NAUBER MÁQUINAS.

5) Disposições Gerais:

5.1 Se acionada a garantia, e não for constatado defeitos ou vícios de fabricação, ficará a cargo do comprador arcar com as despesas de; mão de obra, peças e insumos por desgaste natural ou mau uso, despesas de deslocamento, e hospedagem.
5.2 É recomendado ao comprador que não tenha conhecimento técnico de utilização do equipamento adquirido, contratar a entrega técnica, que será cobrada pela fornecedora de acordo com a complexidade de cada equipamento, a ser previamente combinado em negociação à parte.
5.3 Não serão recebidas solicitações de assistências técnicas fora das condições mencionadas no item 1.4, sendo condição indispensável para a abertura do chamado.
5.4 A presente garantia será suspensa caso o comprado esteja em inadimplência com a fornecedora. Retornando a ser vigente com a regularização dos débitos.

A fornecedora reserva-se o direito de a qualquer tempo alterar seus equipamentos e tecnologias ou descontinuá-los, sem obrigação de fornecimento de peças de modelos já vendidos, bem como, não caracterizará defeituoso qualquer equipamento já vendido com tecnologia inferior ao modelo de venda atual.